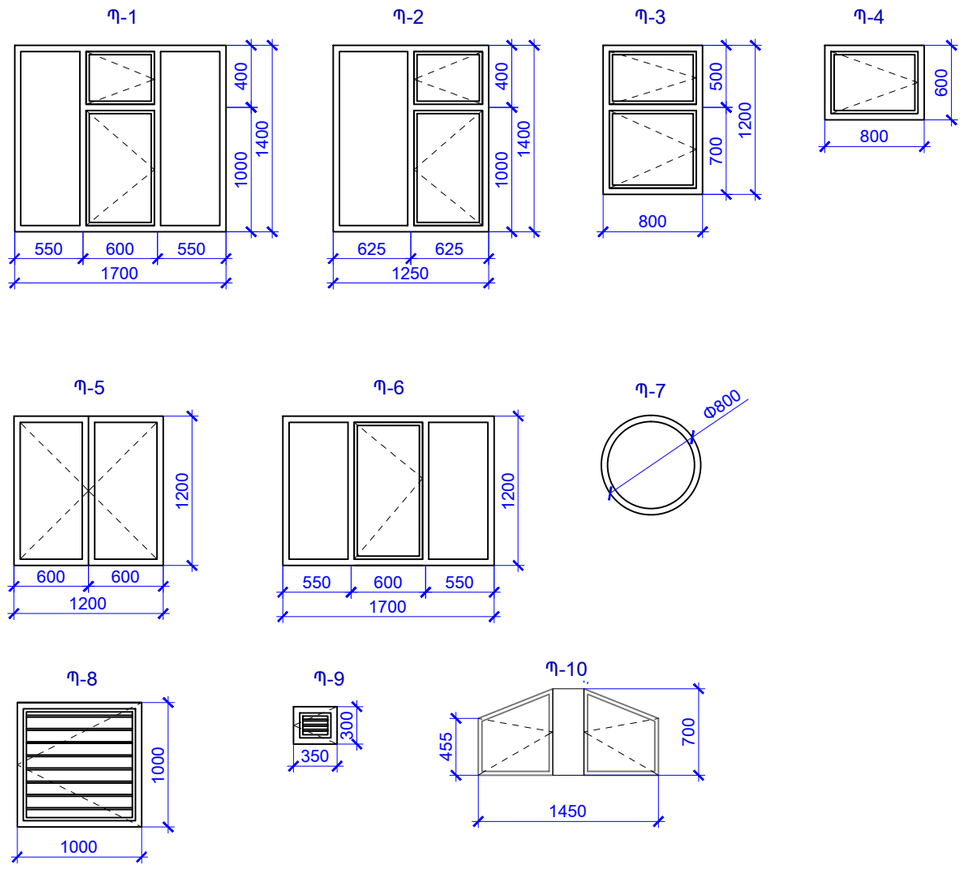

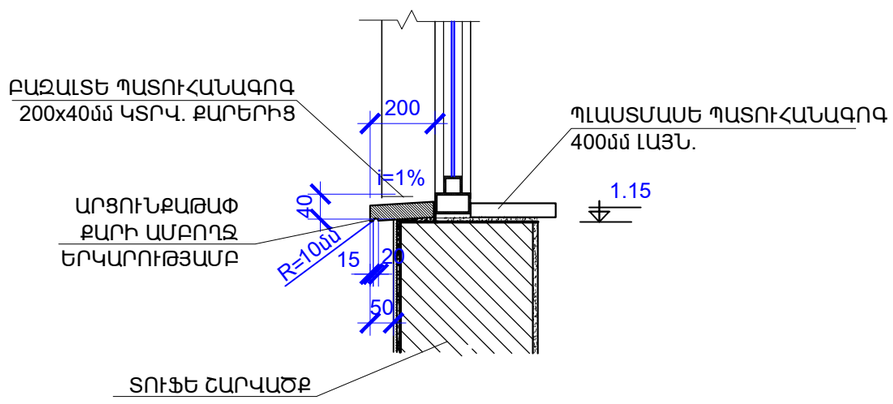

ՊԱՏՈՒՀԱՆՆԵՐԻ ՄԱՍՆԱԳԻՐ

ԱՆՎԱՆՈՒՄ	ՆՅՈՒԹԸ	ԼԱՅՆ (մ)	ԲԱՐՁՐ (մ)	ՔԱՆԱԿ (հատ)	ԲԱՑՎՈՂ (մ²)	ՉԲԱՑՎՈՂ (մ²)	ՊԼԱՍՏՄԱՍԵ ՊԱՏՈՒՀԱՆԱԳՈԳ b=400մմ (գթ.մ)	ԲԱՁԱԼՏԵ ՊԱՏՈՒՀԱՆԱԳՈԳ b=200մմ (գթ.մ)	ՇԵՊԵՐԻ ԳԱՁԻ ՍԱՀՄԱՆ ԵՎ ԼԵՐՈՒՄԻ ԼԱՏԵՔՍ ՆԵՐԿՈՒՂ (մ²)	ՇԵՊԵՐԻ Ց/Ա ՍԱՀՄԱՆ ԵՎ ԼԵՐՈՒՄԻ ՃԱԿԱՏԱՅԻՆ ՆԵՐԿՈՒՂ (մ²)	ՊԱՏՈՒՀԱՆԻ ԵՎ ՊԱՏՈՒՀԱՆԱԳՈԳԻ ՏԱԿ ԼԻՑՔ Ց/Ա ՍԱՀՄՈՎ 3մմ ՀԱՍ (մ3)
Պ-1	ՄԵՏԱՂԱ-ՊԼԱՍՏԵ	1,70	1,40	18	15.1	27.7	32.4	6.1	32.4	12.2	0.41
Պ-2		1,25	1,40	15	13.1	13.1	20.3	3.8	24.3	9.1	0.25
Պ-3		0,80	1,20	2	1.9	0.0	1.8	0.3	2.6	1.0	0.02
Պ-4		0.80	0.60	1	0.5	0.0	-	0.2	0.8	0.3	0.01
Պ-5		1.20	1.20	1	1.4	0.0	1.3	-	1.4	0.5	0.02
Պ-6		1.70	1.20	1	1.4	0.6	-	0.3	1.6	0.6	0.02
Պ-7		Φ800		2	-	1.000 000	-	-	-	0.4	-
ԸՆԴԱՄԵՆԸ					33.5	42.4	55.8	10.7	63.14	24.1	0.74
ՏԱՆԻՔԻ ԵՐԴԻԿԻ ՊԱՏՈՒՀԱՆՆԵՐ											
Պ-8	ՄԵՏԱՂԱ ՊԼԱՍՏԵ, ՇԵՐՏԱՓ ԵՂԿ	1.0	1.0	1	1.0	-	-	-	-	0.5	-
Պ-9		0.35	0.3	1	0.1	-	-	-	-	0.1	-
Պ-10	ՄԵՏԱՂԱ ՊԼԱՍՏԵ	-	1.0	2	2.0	-	-	-	-	-	-
	ՇԵՐՏԱՎԱՐԱԳՈՒՅՐ ՊԱՏՈՒՀԱՆՆԵՐԻ ՀԱՄԱՐ - 92.8մ2										
	ՀԱՅԵԼԻՆԵՐ ՍԱՆՀԱՆԳՈՒՅՑՆԵՐՈՒՄ - 14 հատ										
	ՍԱՆՀԱՆԳՈՒՅՑՆԵՐՈՒՄ ԿԱԽԻՉՆԵՐ ՍՐԲԻՉՆԵՐԻ ՀԱՄԱՐ - 104 հատ										

ԾԱՆՈԹՈՒԹՅՈՒՆ

1. ՆՈՐ ՏԵՂԱԴՐՎՈՂ ՊԱՏՈՒՀԱՆՆԵՐԸ ՊԱՏՎԻՐԵԼՈՒՑ ԱՌԱՋ ՃՇՏԵԼ ՉԱՓԵՐՆ ԸՍՏ ԱՊԱՄՈՆՏԱԺՎԱԾ ԲԱՑՎԱԾՔՆԵՐԻ, ՔԱՆԻ ՈՐ ՆԱԽԱԳԾՈՒՄ ՉԱՓԵՐԸ ՏՐՎԱԾ ԵՆ ՄԻՋԻՆԱՑՎԱԾ ԹՎԵՐՈՎ:
2. Պ-4 ՊԱՏՈՒՀԱՆԻ ՀԱՄԱՐ ՊԼԱՍՏՄԱՍՍԵ ՊԱՏՈՒՀԱՆԱԳՈԳ ՉԻ ԻՐԱԿԱՆԱՑՎՈՒՄ:
3. ԲՈԼՈՐ ՊԱՏՈՒՀԱՆՆԵՐԻ ԱՐՏԱՔԻՆ ՊԱՏՈՒՀԱՆԱԳՈԳԵՐԸ ԻՐԱԿԱՆԱՑՆԵԼ ԲԱՁԱԼՏԵ 200x40(h) ԿՏՐՎԱԾՔԻ ՔԱՐՈՎ:

ԾՐԱԳՐԻ ԱՌԱՋԱԴՐԱՆՔ՝ TGQ-01				ԳԵՂԱՐՔՈՒՆԻՔԻ ՄԱՐԶԻ ԾԱԿՔԱՐ ԳՅՈՒՂԻ ՄԱՆԿԱՊԱՐՏԵԶԻ ՎԵՐԱԿԱՌՈՒՑՈՒՄ	
				ՃԱՐՏԱՐԱՊԵՏԱԿԱՆ ԼՈՒԾՈՒՄՆԵՐ	ՓՈՒԼ / ԹԵՐԹ / ԹԵՐԹԵՐ ԱՆ / ՃԼ-22 / 39
ՆԱԽԱԳԾ.	Տ. ԱՂԱՍՍԱՐՅԱՆ				
ՆԱԽԱԳԾ.	Թ. ՀՄԱՅԱԿՅԱՆ			ՊԱՏՈՒՀԱՆՆԵՐԻ ՄԱՍՆԱԳԻՐ	ԻՆԺԻՆԵՐԻՆԳ ԷՎՐՈՍ ՍՊԸ ENGINEERING EVROS LLC
ՆԳՃ	Հ. ԴՈՒԿԱՍՅԱՆ				
ՊԱՇՏՈՆ	ԱԶԳԱՆՈՒՆ	ՍՏՈՐԱԳՐ.			